PowerSines WestWind ENERGY

Smart Energy Efficiency

SmartLEC

Zaawansowana Kontrola Oświetlenia i Oszczędność Energii

SmartLEC - zaawansowany kontroler energii dla obwodów oświetleniowych. Gwarantuje oszczędności bezpośrednie od 15% do 43%.

- Maksymalne oszczędności, krótki zwrot inwestycji i najwyższa sprawność dzięki technologii PowerSines INV™
- Inteligentna obsługa i diagnostyka instalacji oświetleniowych umożliwiające zarządzanie, wykrywanie usterek, konserwację i wydłużenie żywotności lamp
- Szeroki zakres zastosowań: oświetlenie miejskie, drogi, tunele i mosty, porty i lotniska, oświetlenie przemysłowe, centra logistyczne, placówki handlowe i wiele innych

Dostosowany do potrzeb

SmartLEC reguluje i stabilizuje napięcie skokowo co 2.5V. Dostepny jest w wersji 25V, 35V i 43V, oferując najlepszy współczynnik cena/wydajność zarówno dla instalacji o wysokich jak i niskich napięciach. **SmartLEC** oferowany jest w zakresie 3x20A - 3x250A**.**

Zdalny System Zarządzania Energią

SmartLEC płynnie komunikuje się przez internet ze służącym do monitoringu i kontroli Zdalnym Systemem Zarządzania Energią PowerSines i pozwala na zdalne operowanie wszystkimi funkcjami **SmartLEC**, jak również raportowanie i wysyłanie alarmów w czasie rzeczywistym.

Dodatkowo, **SmartLEC** może zostać zintegrowany z urządzeniami innych producentów, korzystającymi z protokołów Modbus/RTU.

Wszystko w jednym:

Dynamiczna stabilizacja napięcia i scenariusze oszczędności, pozwalająceosiągnąć optymalne wyniki w czterech oknach czasowych

Precyzyjne pomiary elektryczne i zużycia dla wszystkich parametrów sieciowych na każdej z faz; dane podzielone na dni, tygodnie i miesiące

Automatyczne pomiary oszczędności z podziałem na dni, tygodnie i miesiące

Zegar astronomiczny do automatycznego zarządzania oświetleniem, zgodnie ze wschodem i zachodem słońca w danej lokalizacji

Zaawansowana diagnostyka, wykrywanie awarii w obwodach i status pracy urządzenia

Funkcja zapłonu pozwala na uruchomienie lamp przy optymalnym napięciu

Wbudowane zabezpieczenia dla najwyższej niezawodności, w tym wewnętrzny, automatyczny bypass, manualny przełącznik i wyłącznik wyjściowy

Kompaktowe wymiary i niska waga pozwalają na szybką instalację w każdej lokalizacji

Wysokiej jakości wykonanie z odpornością elektro magnetyczną i wysokiej jakości komponenty zapewniające żywotność na ponad 15 lat

Dwukierunkowa komunikacja przez RS232 z wbudowanym protokołem Modbus/RTU

SmartLEC

Modele

SmartLEC 20A - 80A

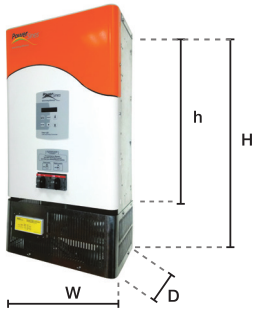

SmartLEC 100A - 125A

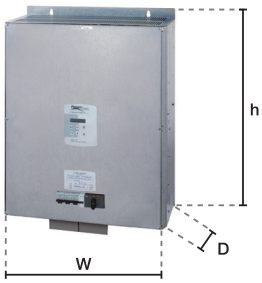

SmartLEC 160A - 250A

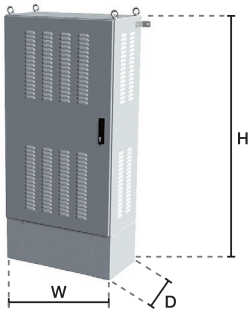

Model	Numer katalogowy	*Δ V	KVA	**Wymiary(mm)				Waga (kg)	Przekrój (mm²)
				h	D	W	H		
SmartLEC 20A	0Lxx-SL0200-380	25,35,43	14	652	243	397	781	30/32/35	35
SmartLEC 30A	0Lxx-SL0300-380	25,35,43	21	652	243	397	781	48/50/57	35
SmartLEC 50A	0Lxx-SL0500-380	25,35,43	35	652	243	397	781	48/50/57	35
SmartLEC 80A	0Lxx-SL0800-380	25,35,43	55	660	297	537	804	64/68/75	35
SmartLEC 100A	0Lxx-SL1000-380	25,35,43	69	781	291	586	951	102/110/120	70
SmartLEC 125A	0Lxx-SL1250-380	25,35,43	86	781	291	586	951	102/110/120	70
SmartLEC 160A	0Lxx-SL1600-380	35	110	-	447	814	1756	230	120
SmartLEC 250A	0Lxx-SL2500-380	35	173	-	447	814	1756	280	120

**xx = Δ V" - zakres regulacji Napięcia **Waga i wymiary mogą ulec zmianie*

Lampy kompatybilność i oszczędności

Rodzaj lampy i balast	Zastosowania	Model SmarLEC	Oszczędność %
Wysokoprężne lampy sodowe (HPS)	Oświetlenie uliczne, wysokie maszty, tunele, oświetlenie zewn.	35V, 43V	20% - 43%
T8, PL i PLL z EM	Oświetlenie wewn., magazyny, logistyka, przemysł, biura	25V, 35V	20% - 35%
Metalhalogen (MH) z EM	Magazyny, logistyka, przemysł, obiekty sportowe	25V	15% - 22%
CFL	Oświetlenie wewn., parkingi, biura	25V, 35V	15% - 20%

**EM – Balast elektromagnetyczny*

Specyfikacja **Techniczna**

Napięcie wejściowe	3x230/400VAC ±10%
Regulacja napięcia	2.5V
Pierwsza redukcja	SmartLEC/25V: 2.5V SmartLEC/35V: 12.5V SmartLEC/43V: 2.5V
Częstotliwość	50Hz
Sprawność	99%
Klasa ochrony	IP 20
Temperatura otoczenia	-20℃ - +40℃
Pomiary	A, V, kW, PF, kWh
Typ sieci	TN-S, TN-C-S

**Specyfikacja może ulec zmianie*

Schemat **Elektryczny**

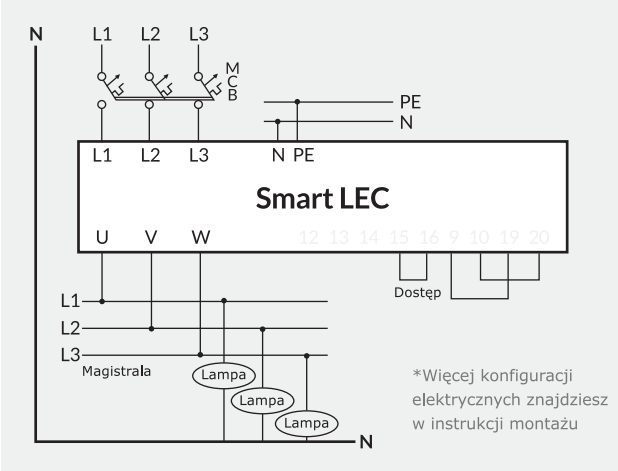

9MKT-DSSMLE-4EN Rev. 04/2016

PowerSines Ltd.
24 Hacharoshet St., Or Yehuda, Israel 6037592
Tel: +972-3-5382828 | Fax: +972-3-5382888
info@powersines.com | www.powersines.com

WestWind ENERGY Polska Sp. z o. o.
Gdańska 4A, 87-100 Toruń, Polska
Tel. +48 56 652 89 10
info@w-energy.pl | www.w-energy.pl